— TOP —

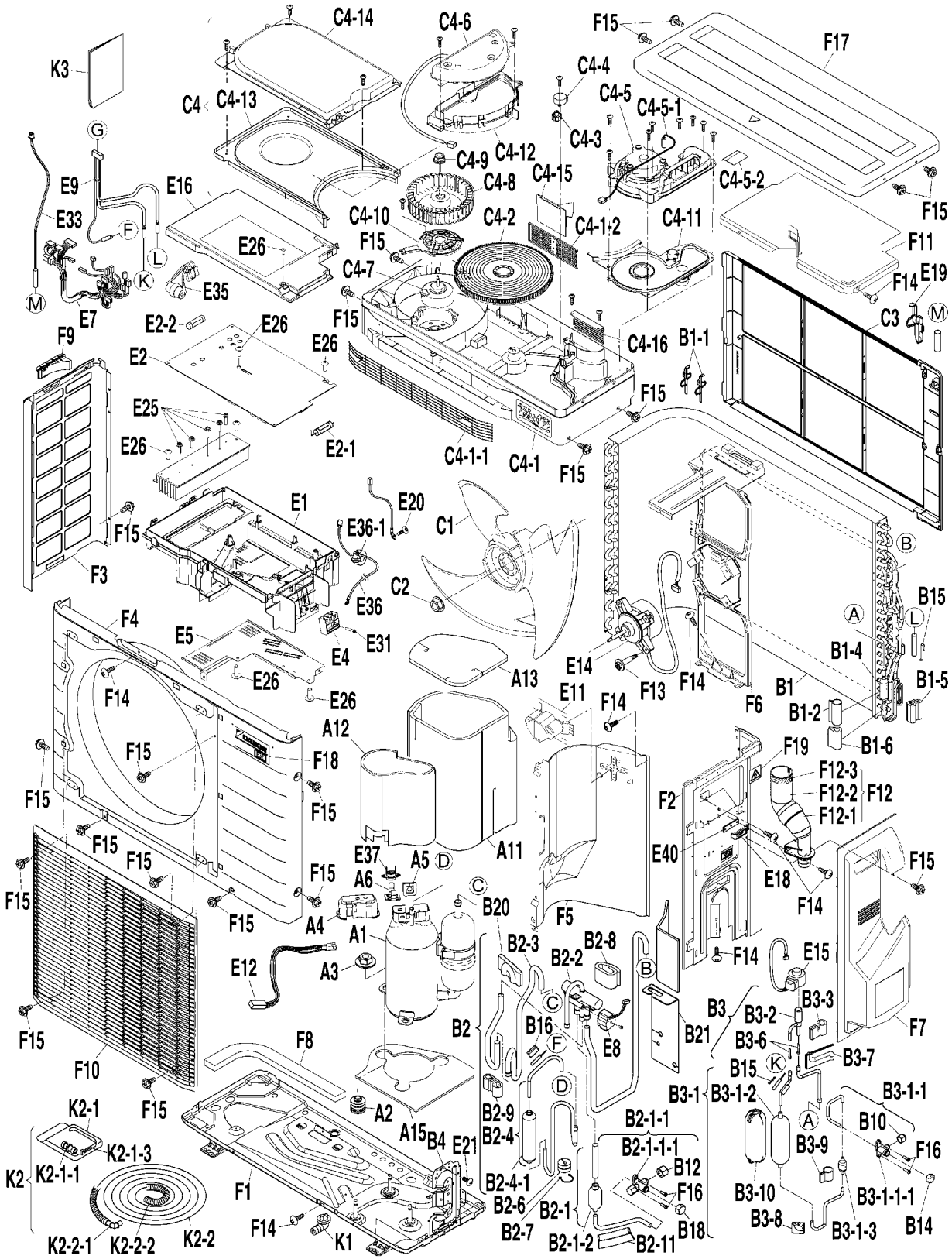
C4-14
C4-6
F15
F17
K3
C4-4
C4-5
C4-5-1
C4
C4-13
C4-3
C4-12
C4-9
C4-8
C4-15
C4-5-2
E9
E16
E33
C4-10
C4-2
C4-1-2
C4-11
F11
E26
F15
C4-7
E19
F14
E35
E7
E2-2
E26
C3
F9
E26
C4-16
B1-1
E2
F15
E25
E26
E2-1
C4-1-1
C4-1
F15
E1
E20
E36-1
C1
F15
F3
C2
E36
B15
F4
E5
E31
E4
B1-4
E26
A13
E14
F13
F14
B1
B1-5
F14
E26
E11
F14
F6
B1-2
A12
B1-6
F15
F18
F19
F15
F12-3
F12-2
F12
F2
F12-1
F15
F15
E37
A5
A11
E40
F15
F15
A6
E18
F15
F14
F15
A4
B20
F5
A1
B2-3
B2-8
E12
A3
B2-2
F14
E15
B3
B3-3
B3-2
F7
F15
B2
B16
E8
B21
B3-6
F10
F8
B15
B3-7
F15
B3-1
B3-1-2
B3-1-1
K2-1
A2
B2-9
B2-1-1
B10
A15
B4
E21
B2-4
B2-1-1-1
B3-9
F16
K2-1-3
K2
K2-1-1
F1
B2-4-1
B12
B3-10
B3-1-1-1
B2-6
B2-1
F16
B3-8
B3-1-3
B14
K2-2-1
K2-2-2
K2-2
F14
K1
B2-7
B2-1-2
B2-11
B18